opk Ocean 1 3-türig Montageanleitung

Korpus-Anforderungen

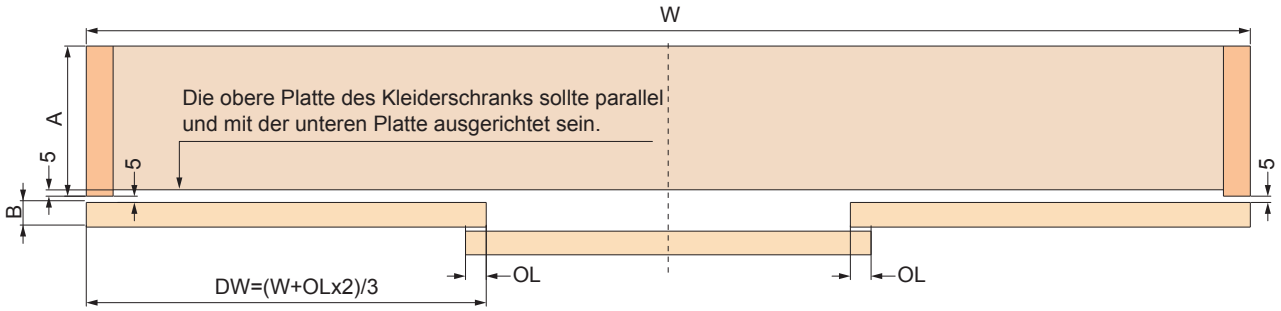

Korpus-Anfroderungen Griff

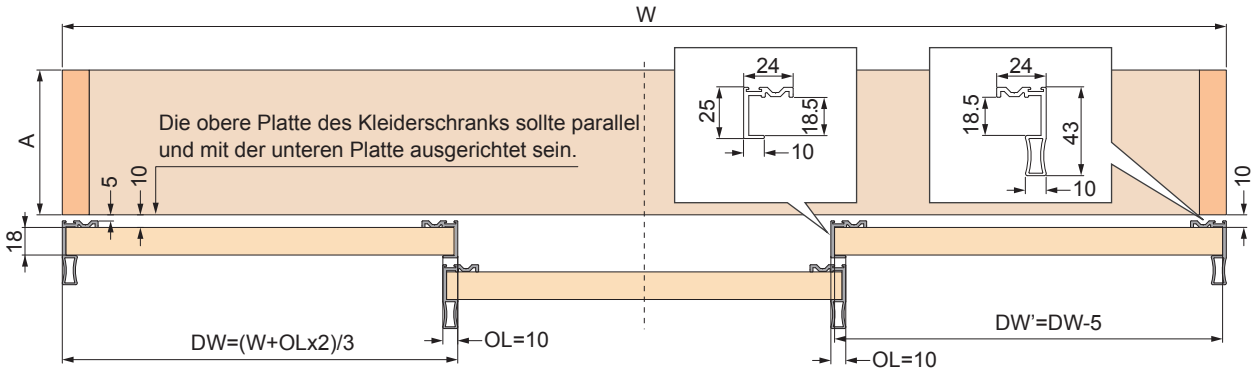

Zwei-Wege-Dämpfung Installation

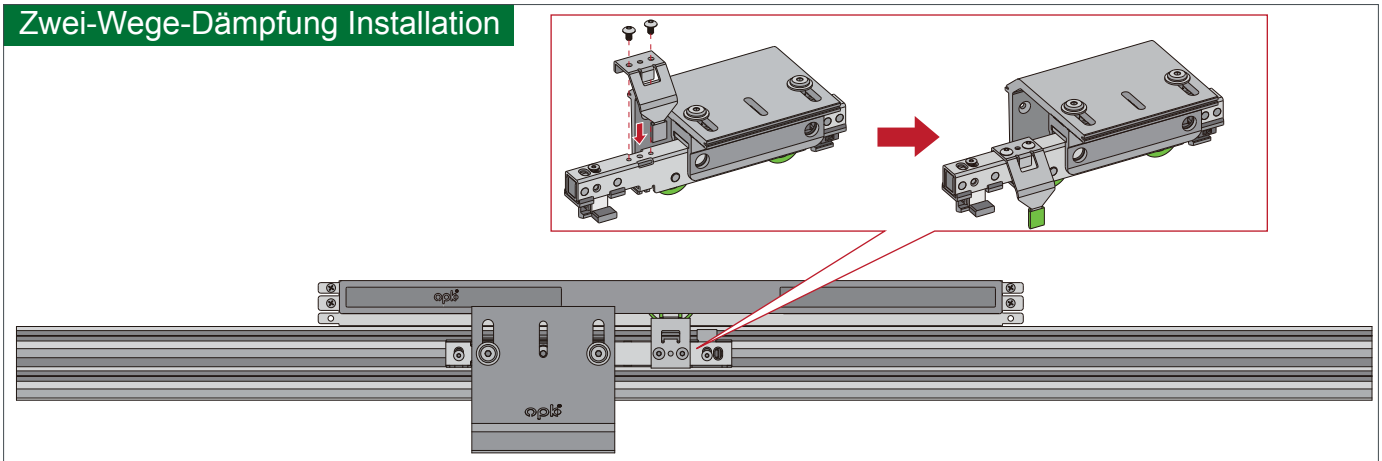

Dämpfer - Positionierung

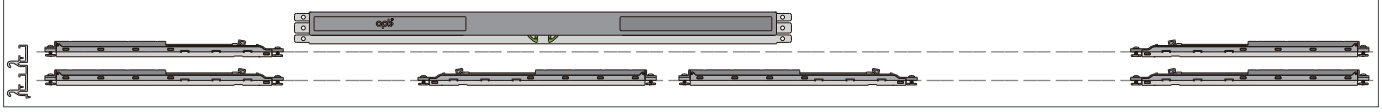
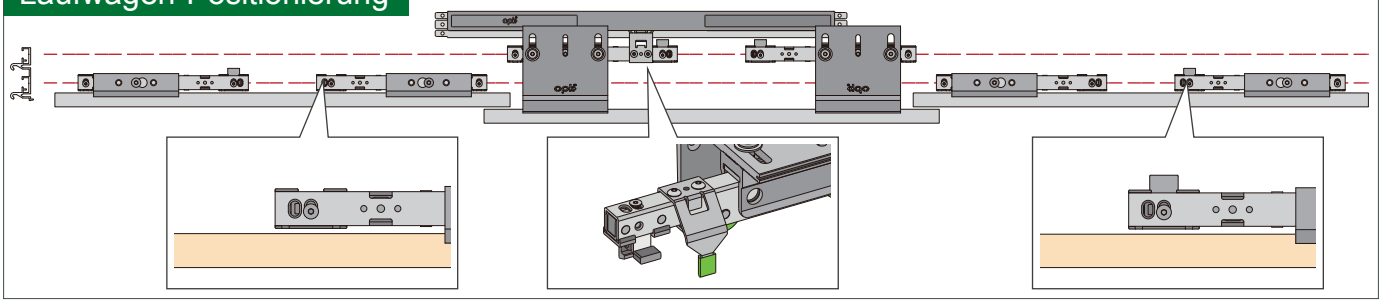
Laufwagen-Positionierung